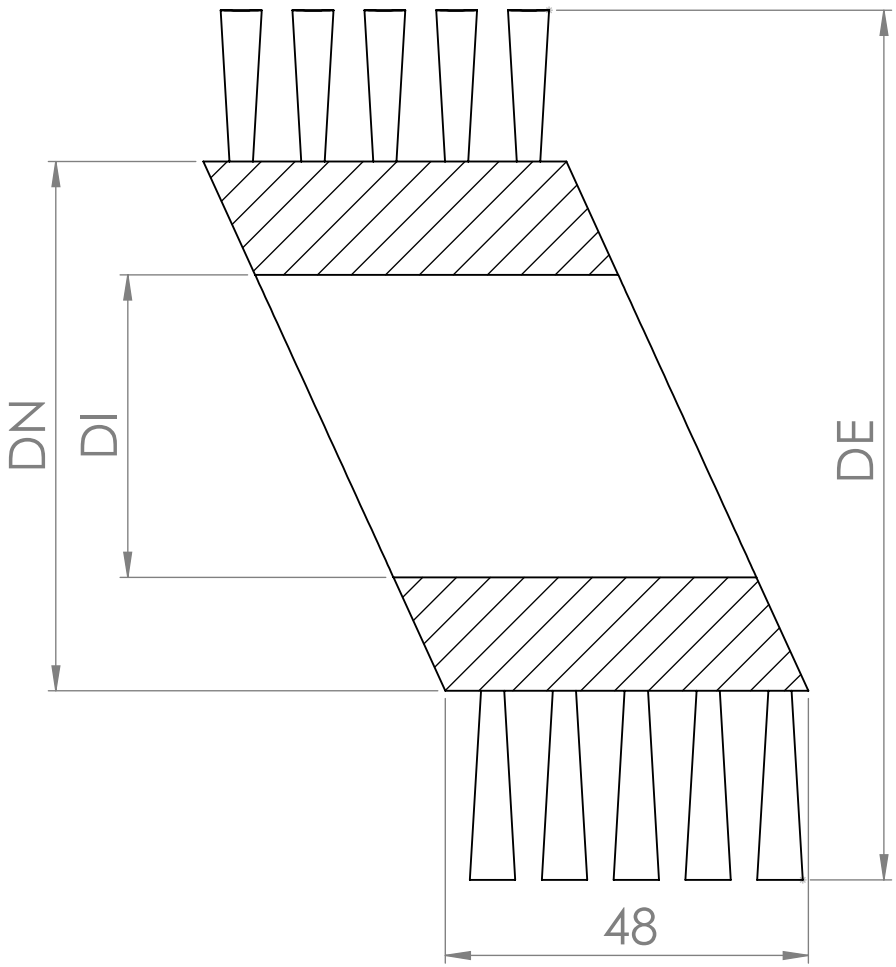
DN
DI
DE
48

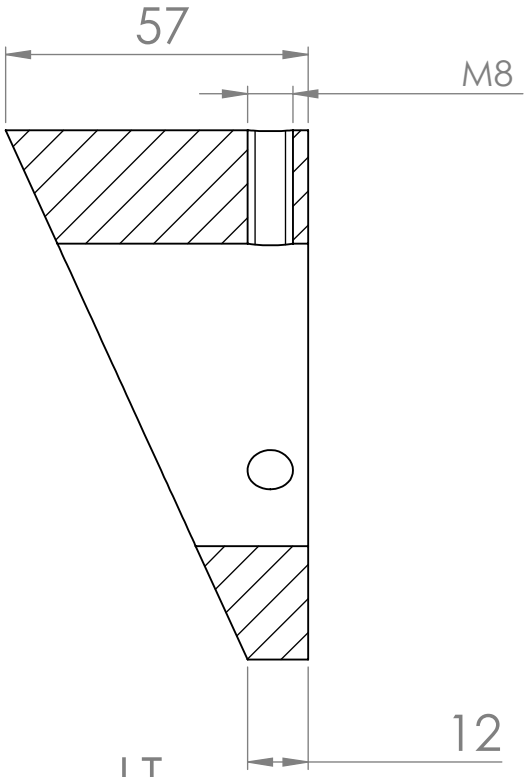
57
M8
12

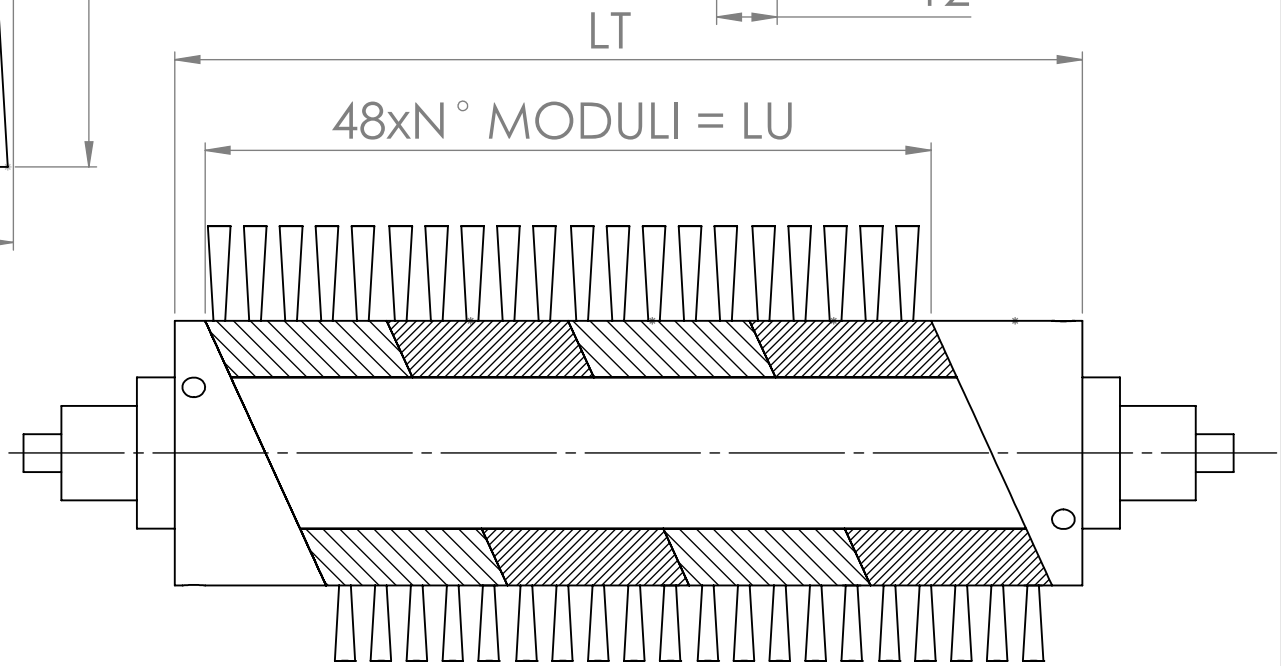
LT
48xN° MODULI = LU